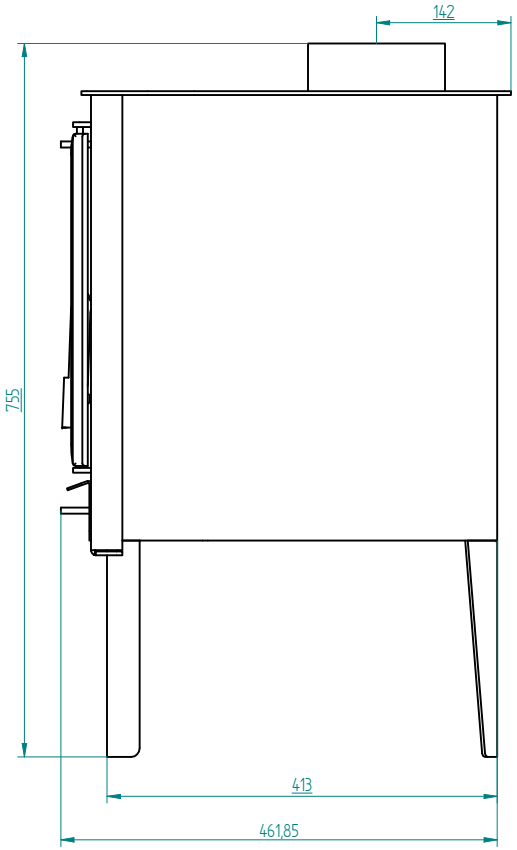

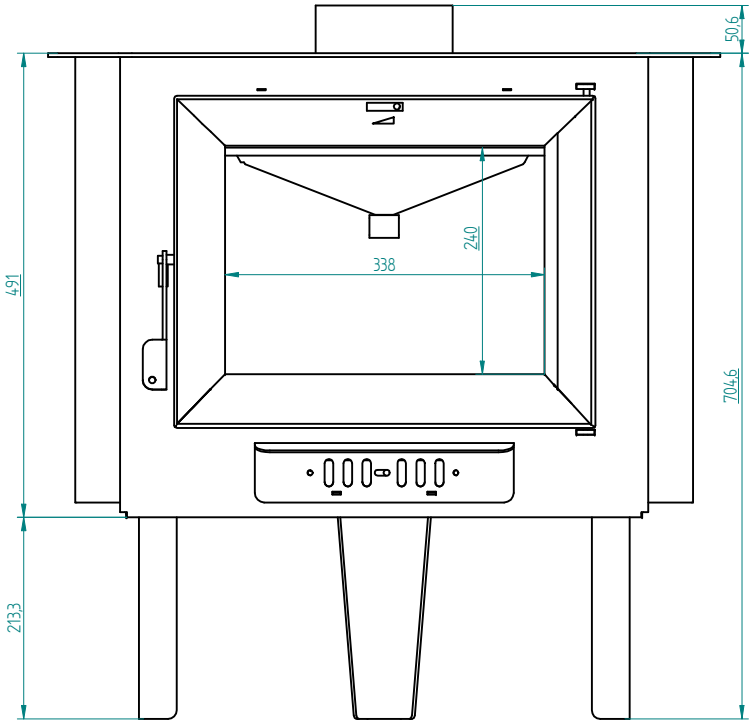

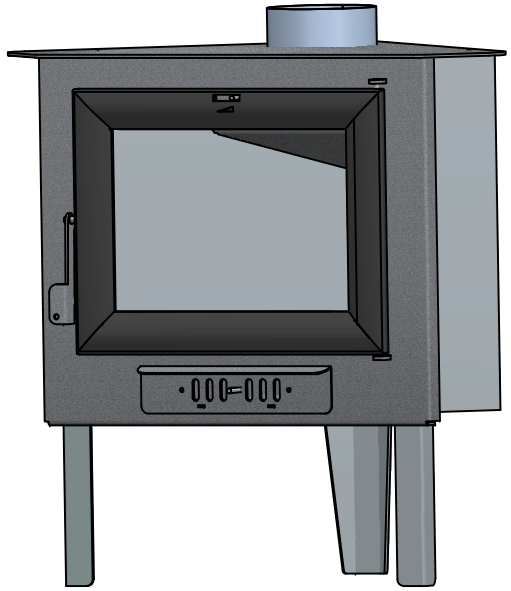

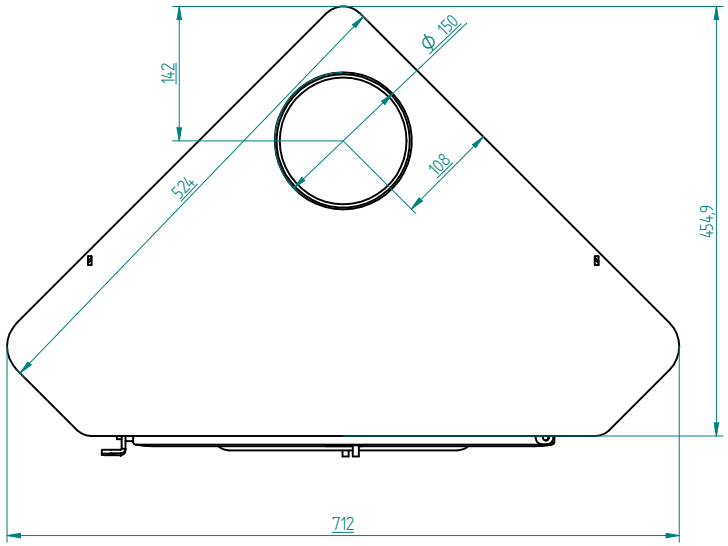

ESTUFA DE LEÑA
MODELO CH-5P

Características técnicas:

- Potencia Calorí ica: 10 KW
- Rendimiento: 77,88 %
- Emisiones CO: 0,23 %
- Consumo: 2,75 kg/h
- Equipo elaborado en chapa hasta 4 mm
- Equipo con Puerta y Parrilla de Fundición
- Puerta con Cordón Vitrocerámico
- Pintura Anticalórica: 600 °C
- Cristal Vitrocerámico: 750 °C
- Salida de Humos Superior Macho: ø 150 mm
- Regulación de Aire Primario
- Regulación de Aire Secundario
- Sistema de Cristal-Limpio
- Combustible: Leña
- Tamaño de Tronco: 53 cm
- Boca de entrada leña: 390 x 290 mm
- Profundidad cámara de combustión: 425 mm
- Volumen calefacción: 238 m_3
- Peso: 65 kg.